SKATS "B"

BK-5

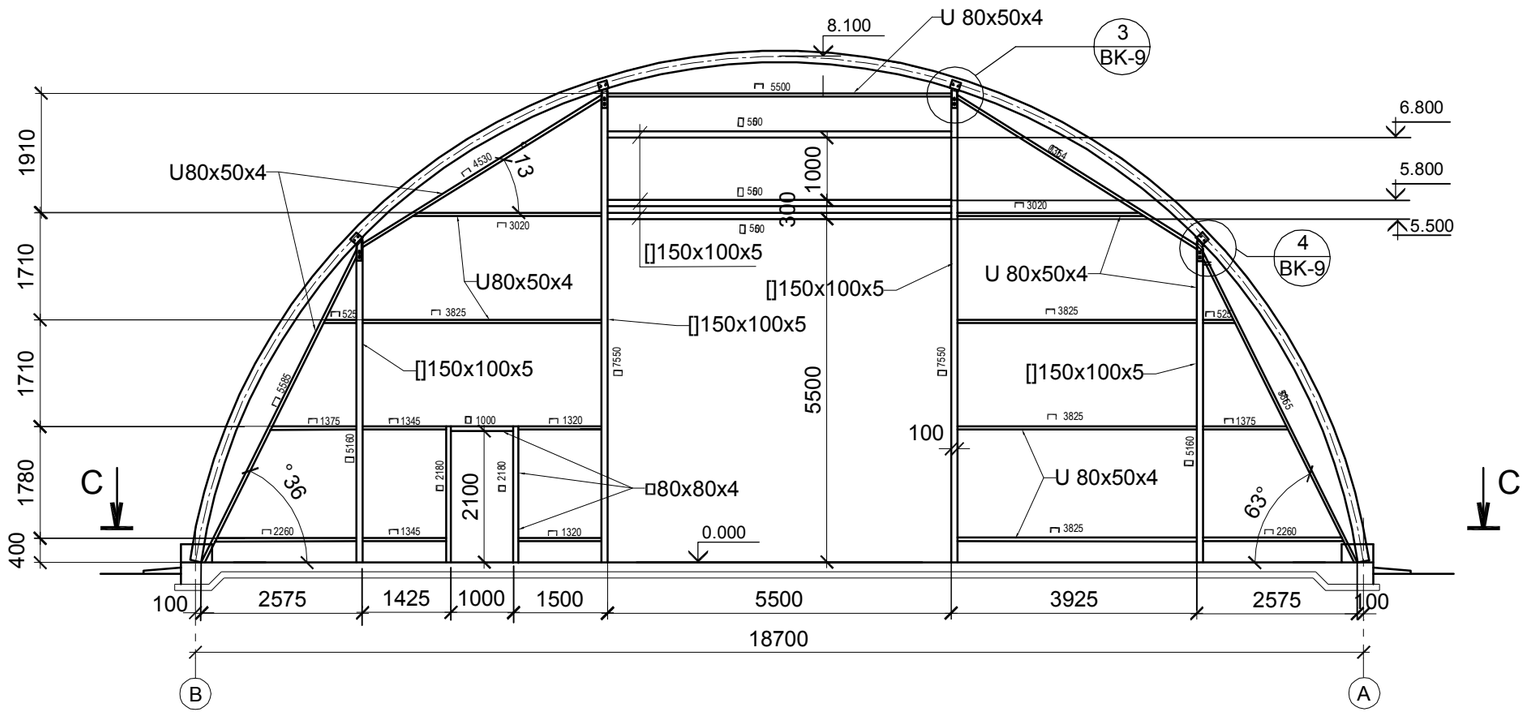

GRIEZUMS C-C

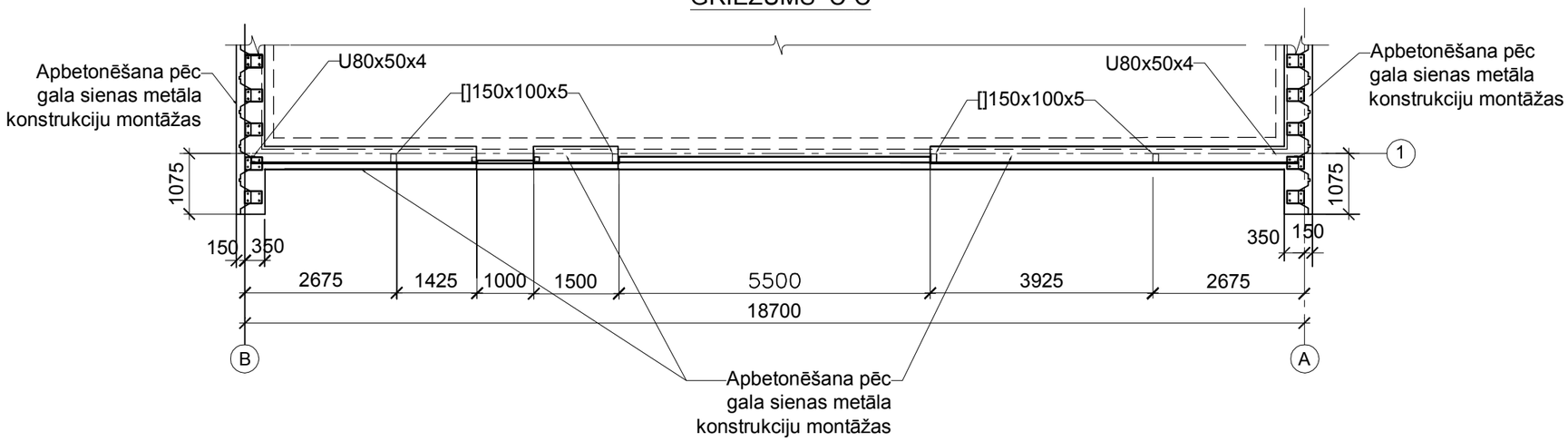

1. VISPĀRĪGIE NORĀDĪJUNI SK. BK-1.

SASKAŅOTS:

JAUNAIS INV.Nr.

PARAKSTS UN DATUMS

ORIG.INVENT.Nr.

Arhīva reģistrācijas Nr. :			
Paraksts un datums:			
"BK" DAĻAS VAD.	I.FOKOVA		03.02.2022.
IZSTRĀDĀJA	I.FOKOVA		03.02.2022.

Pasūtītājs: JELGAVAS RAJONA GLŪDAS PAGASTA zemnieku saimniecība "BALTAIŅI"

Pasūtījums: 02-U/2022 - BK

Objekts: Lauksaimniecības mašīnu un tehnikas novietnes jaunbūve "BALTAIŅI", GLŪDAS pagasts, Jelgavas novads

Stadija	Lapa	Lapu sk.
BP	BK-7	

Mērogs: 1:100

Lapas nosaukums: SKATS "B"

SIA "KOMPĀNIJA AVOTIŅI"

VRN 40003077493

BŪVKOMERSANTA Reģ. Nr.7323-R

+371 67139532 info@avotini.lv

A3